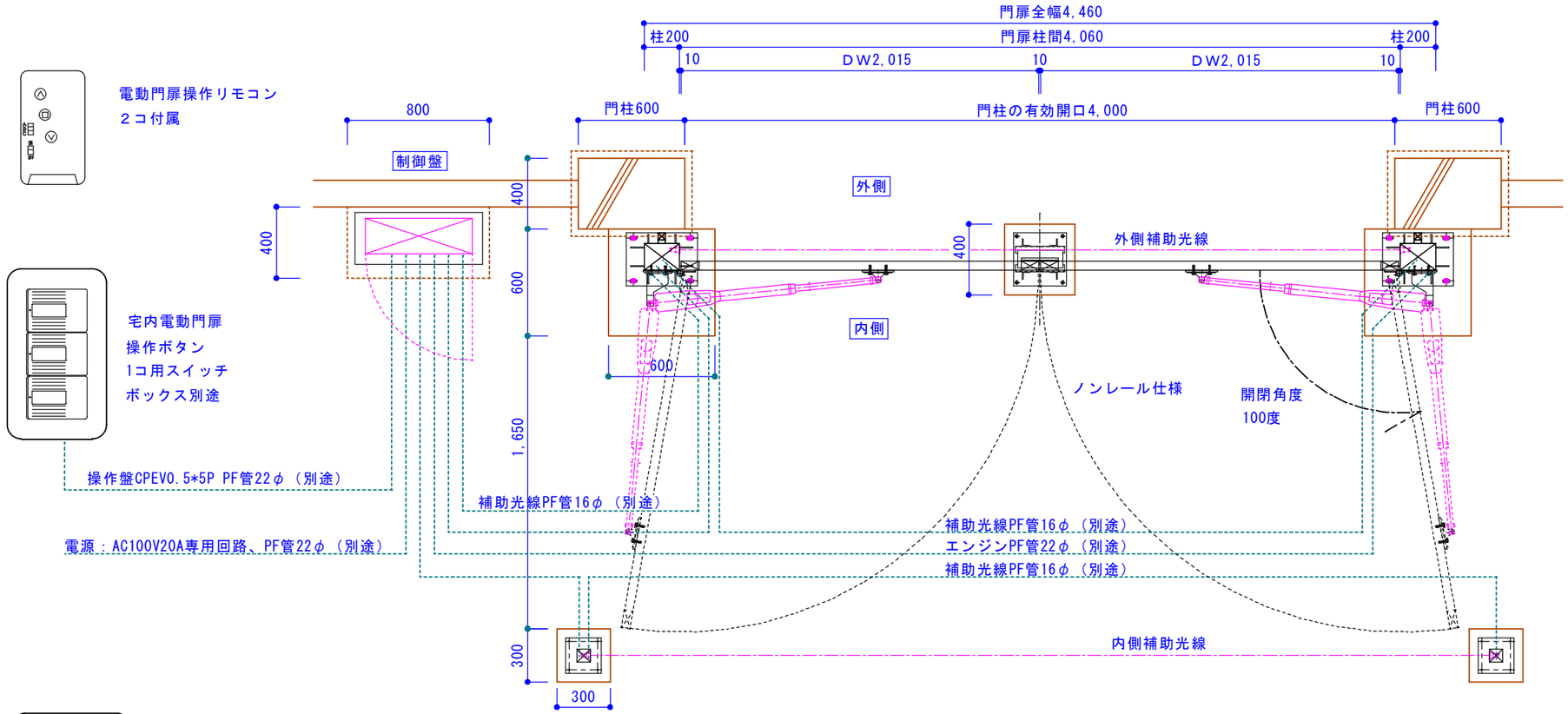

■仕様

材質：スチール又はステンレス製

仕上：超耐候性フッ素樹脂塗料

常温吹付仕上げ

色　：青銅色（参考）

■電動装置

電源：AC100V20A　専用回路

リモコン送信機　２コ付属

リモコン作動範囲10m程度

タイマー自動閉門装置付き（初期値はoff）

安全対策：内外に一対づつ補助光線による動作停止

■工事区分

門扉製作、溶接取り付け工事・・カタクラ

門扉電動装置取り付け工事・・・カタクラ

基　礎　工　事・・・別途

一次側電源工事・・・別途

二次側空配管工事・・別途

二次側宅内までの電気工事・・・別途

■備考

門柱工事は別途です。

門扉と制御盤の位置は10m未満として下さい。

空配管は基礎床に鉄板を敷くので側面から出して下さい。

電動門扉の故障に備え別の出入り口を確保して下さい。

目視にて安全確認出来ない場合はモニターカメラが必要です。

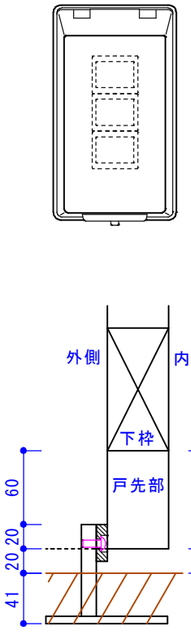

＊戸先部の下スキは20mmです。
雨勾配に注意して下さい

閉門時戸当たり拡大断面図

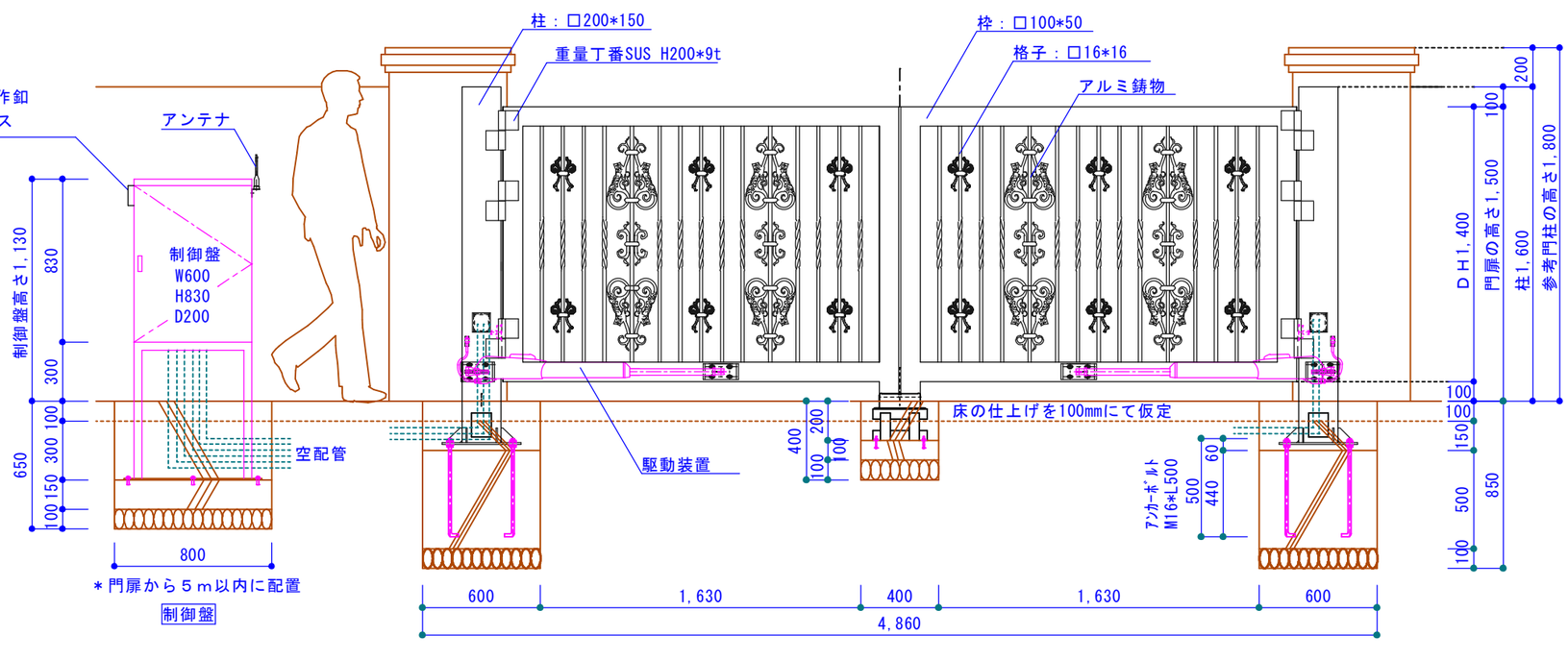

内観立面図

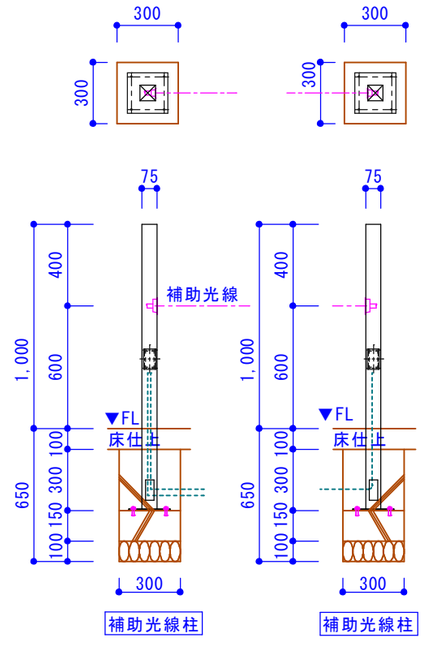

製作上、寸法を若干変更する場合が有ります。 許容精度は10mm以下とします。 角パイプのカド外Ｒは肉厚の２倍程度です。 著作権保護の為、許可無く複製や二次利用はしないで下さい。	片倉建鉄株式会社	承認	設計	営業		縮尺 A3出力 S=1/30 作成日 2022年10月12日	工事名称 門柱開口４ｍ×門扉高さ1.5　案 図面名称 電動門扉基本図　（参考図）	No. ＊＊